SIEMENS

## Datenblatt 3VL9400-3MQ00

Zubehör für VL400, Motorantrieb mit Federspeicher 220...250V AC/DC

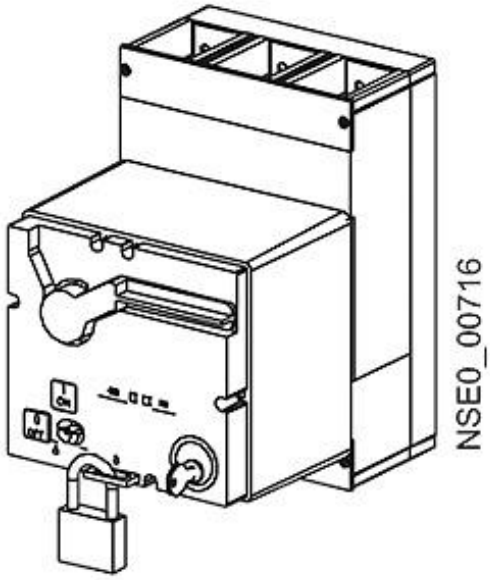


Abbildung ähnlich

| Ausführung | |
|---|---|
| **Produkt-Markenname** | SENTRON |
| **Produkt-Bezeichnung** | Motorantrieb mit Federspeicher |
| **Ausführung des Schaltantriebs** | Motorantrieb mit Federspeicher |

| Allgemeine technische Daten | |
|---|---|
| Ausschaltzeit / typisch | 5 s |
| **Schalthäufigkeit / maximal** | 120 1/h |

| Spannung | |
|---|---|
| Ausführung der Absicherung / für externe Hilfsspannungsversorgung / erforderlich | NEOZED-Sicherung (gL/gG): 2 A / LS-Schalter, C-Char.: 2 A |
| **Arbeitsbereichsfaktor Steuerspeisespannung Bemessungswert** | |
| • bei AC / bei 60 Hz / Anfangswert | 0,85 |
| • bei AC / bei 60 Hz / Endwert | 1,1 |
| • bei DC / Anfangswert | 0,85 |
| • bei DC / Endwert | 1,1 |


Änderungen vorbehalten
© Copyright Siemens

| Schutzart und Schutzklasse | |
|---|---|
| **Schutzart IP** | IP30 |

| Strom | |
|---|---|
| **Einschaltzeit / typisch** | 0,1 s |

| Steuerstromkreis | |
|---|---|
| **Betriebsscheinleistung** | 200 V·A |
| **Steuerspeisespannung** | |
| • bei DC / Bemessungswert / minimal | 250 V |
| • bei DC / Bemessungswert / maximal | 220 V |
| • bei AC / bei 50 Hz / Bemessungswert / minimal | 220 V |
| • bei AC / bei 50 Hz / Bemessungswert / maximal | 250 V |
| • bei AC / bei 60 Hz / Bemessungswert / minimal | 220 V |
| • bei AC / bei 60 Hz / Bemessungswert / maximal | 250 V |
| **Arbeitsbereichsfaktor Steuerspeisespannung Bemessungswert / bei AC / bei 50 Hz** | |
| • Anfangswert | 0,85 |
| • Endwert | 1,1 |

| Zubehör | |
|---|---|
| **Zubehör** | Zubehör für VL400 |

| Anschlüsse | |
|---|---|
| **anschließbarer Leiterquerschnitt / mehrdrähtig** | |
| • minimal | 0,75 mm² |
| • maximal | 1,5 mm² |
| **Abisolierlänge** | 10 mm |
| **anschließbarer Leiterquerschnitt** | |
| • eindrähtig | |
| — minimal | 0,75 mm² |
| — maximal | 1,5 mm² |
| • feindrähtig / mit Aderendbearbeitung | |
| — minimal | 0,75 mm² |
| — maximal | 1,5 mm² |
| **Anzugsdrehmoment** | |
| • maximal | 1 N·m |

| Mechanischer Aufbau | |
|---|---|
| **Höhe** | 160 mm |
| **Breite** | 140 mm |
| **Tiefe** | 160 mm |
| **Nettogewicht** | 4 593 g |

| Umgebungsbedingungen | |
|---|---|
| **Umgebungstemperatur** | |


Änderungen vorbehalten
© Copyright Siemens

| | |
|---|---|
| • während Betrieb / minimal | -25 °C |
| • während Betrieb / maximal | 70 °C |
| • während Lagerung / minimal | -40 °C |
| • während Lagerung / maximal | 80 °C |

## Approbationen Zertifikate

| | |
|---|---|
| **Betriebsmittelkennzeichen** | |
| • gemäß DIN EN 61346-2 | M |
| • gemäß DIN EN 81346-2 | M |

| allgemeine Produktzulassung | | EMV (Elektromagnetische Verträglichkeit) | Konformitätserklärung | Prüfbescheinigungen | Schiffbau |
|---|---|---|---|---|---|
| CCC | sonstig | C-Tick | EG-Konf. | spezielle Prüfbescheinigungen | BUREAU VERITAS |

| Schiffbau | | | sonstiges | | |
|---|---|---|---|---|---|
| PRS | RINA | RMRS | sonstig | Umweltbestätigung | Bestätigungen |

## Weitere Informationen

**Information- and Downloadcenter (Kataloge, Broschüren,…)**
http://www.siemens.de/lowvoltage/kataloge

**Industry Mall (Online-Bestellsystem)**
https://mall.industry.siemens.com/mall/de/de/Catalog/product?mlfb=3VL9400-3MQ00

**Service&Support (Handbücher, Betriebsanleitungen, Zertifikate, Kennlinien, FAQs,…)**
http://support.automation.siemens.com/WW/view/de/3VL9400-3MQ00/all

**Bilddatenbank (Produktfotos, 2D-Maßzeichnungen, 3D-Modelle, Geräteschaltpläne, …)**
http://www.automation.siemens.com/bilddb/cax_de.aspx?mlfb=3VL9400-3MQ00

**CAx-Online-Generator**
http://www.siemens.com/cax

**Ausschreibungstexte (Leistungsverzeichnisse)**
http://www.siemens.de/ausschreibungstexte


Änderungen vorbehalten
© Copyright Siemens

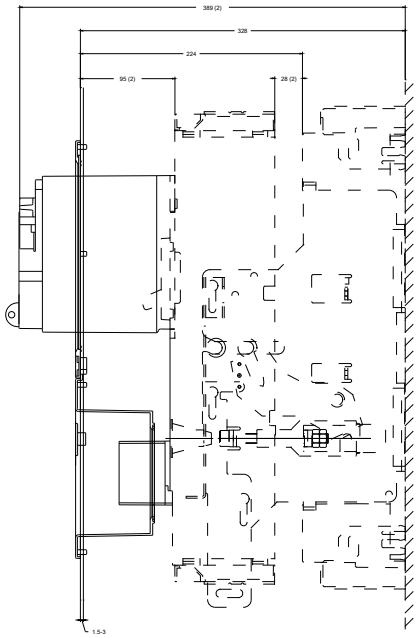


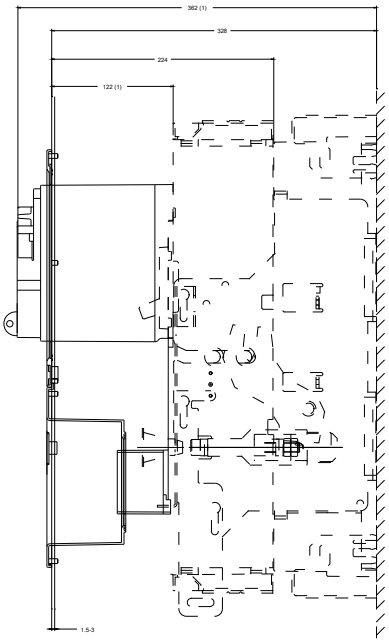


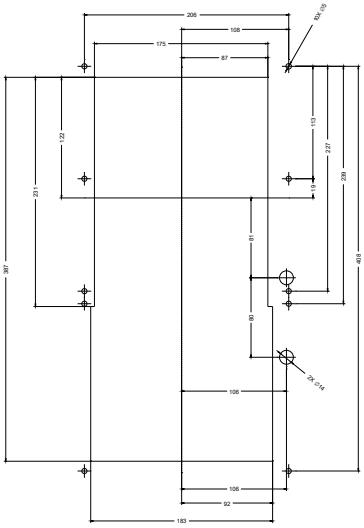


(1) Betriebsstellung

(2) Trennstellung


Änderungen vorbehalten
© Copyright Siemens