SIEMENS

## Datenblatt 3WL1232-3FB46-4GG4

Einschub-Leistungsschalter mit Einschubrahmen 4-polig, Baugröße 2, IEC In=3200A bis 690V, AC 50/60Hz Icu=80kA bei 500V Anschluss rückseitig horizontal

| Ausführung | | |
|---|---|---|
| **Produkt-Markenname** | | SENTRON |
| **Produkt-Bezeichnung** | | offener Leistungsschalter 3WL |
| **Ausführung des Produkts** | | IEC 60947-2 |
| **Ausführung des Betätigungselements** | | Drucktaster |
| **Ausführung des Schaltantriebs** | | Hand-/Motorantrieb mit mechanischem und elektrischem Abruf |
| **Ausführung des Schaltantriebs / Motorantrieb** | | Ja |
| **Ausführung des Überstromauslösers** | | ETU45B |

| Allgemeine technische Daten | | |
|---|---|---|
| **Polzahl** | | 4 |
| **Baugröße des Leistungsschalters** | | 2 |
| elektrische Lebensdauer (Schaltspiele) / typisch | | 15 000 |
| **Gebrauchskategorie** | | B |
| **Leistungsschalter / Grundtyp** | | 3WL1232 |
| **mechanische Lebensdauer (Schaltspiele) / typisch** | | 15 000 |

| Spannung | | |
|---|---|---|
| **Bemessungsisolationsspannung Ui** | V | 1 000 |

| Schutzart und Schutzklasse | | |
|---|---|---|
| **Schutzart IP** | | IP20 |
| **Schutzfunktion des Überstromauslösers** | | LSIN |

| Verlustleistung | | |
|---|---|---|
| **Verlustleistung [W]** | | |
| • bei Bemessungswert Strom / bei AC / bei warmem Betriebszustand / je Pol | W | 236,7 |
| • maximal | W | 710 |

| Strom | | |
|---|---|---|
| Dauerstrom / Bemessungswert | A | 3 200 |
| **einstellbarer Ansprechwert Strom** | | |
| • des unverzögerten Kurzschlussauslösers / Anfangswert | A | 4 800 |
| • des unverzögerten Kurzschlussauslösers / Endwert | A | 38 400 |
| **Kurzzeitstromfestigkeit (Icw)** | | |


Änderungen vorbehalten
© Copyright Siemens

| | | |
|---|---|---|
| • befristet auf 0,5 s / Bemessungswert | kA | 80 |
| • befristet auf 1 s / Bemessungswert | kA | 66 |
| • befristet auf 2 s / Bemessungswert | kA | 46 |
| • befristet auf 3 s / Bemessungswert | kA | 44 |

## Hauptstromkreis

| | | |
|---|---|---|
| **Betriebsfrequenz** | | |
| • 1 / Bemessungswert | Hz | 50 |
| • 2 / Bemessungswert | Hz | 60 |
| **Betriebsspannung** | | |
| • bei AC / bei 50/60 Hz / Bemessungswert | V | 690 |
| **Betriebsstrom** | | |
| • bei 40 °C / Bemessungswert | A | 3 200 |
| • bei 50 °C / Bemessungswert | A | 3 200 |
| • bei 55 °C / Bemessungswert | A | 3 200 |

## Eignung

| | | |
|---|---|---|
| **Eignung zur Verwendung** | | Anlagen- / Motorschutz |

## Produktdetails

| | | |
|---|---|---|
| **Produktbestandteil** | | |
| • Ausgelöstmelder | | Ja |
| • Spannungsauslöser | | Ja |
| • Unterspannungsauslöser | | Nein |
| Produkterweiterung / optional / Motorantrieb | | Nein |

## Produktfunktion

| | | |
|---|---|---|
| **Produktfunktion** | | |
| • Erdschlussschutz | | Nein |

## Anzeige und Bedienung

| | | |
|---|---|---|
| **Ausführung der Anzeige** | | MIT 4-ZEILIGEM DISPLAY |

## Kurzschluss

| | | |
|---|---|---|
| **Ausschaltvermögen Betriebskurzschlussstrom (Ics)** | | |
| • bei 415 V / Bemessungswert | kA | 80 |
| • bei 500 V / Bemessungswert | kA | 80 |
| • bei 690 V / Bemessungswert | kA | 75 |
| **Ausschaltvermögen Grenzkurzschlussstrom (Icu)** | | |
| • bei 415 V / Bemessungswert | kA | 80 |
| • bei 500 V / Bemessungswert | kA | 80 |
| • bei 690 V / Bemessungswert | kA | 75 |

## Anschlüsse

| | | |
|---|---|---|
| Anordnung des elektrischen Anschlusses / für Hauptstromkreis | | Hauptanschluss rückseitig horizontal |


Änderungen vorbehalten
© Copyright Siemens

| | | |
|---|---|---|
| Ausführung des elektrischen Anschlusses / für Hauptstromkreis | | Schienenanschluss |

## Mechanischer Aufbau

| | | |
|---|---|---|
| **Höhe** | mm | 465,5 |
| **Breite** | mm | 590 |
| **Tiefe** | mm | 456 |
| **Befestigungsart** | | Einschub |

## Umgebungsbedingungen

| | | |
|---|---|---|
| **Umgebungstemperatur** | | |
| • während Betrieb / minimal | °C | -20 |
| • während Betrieb / maximal | °C | 55 |
| • während Lagerung / minimal | °C | -40 |
| • während Lagerung / maximal | °C | 70 |

## Approbationen Zertifikate

| | | |
|---|---|---|
| **Betriebsmittelkennzeichen** | | |
| • gemäß DIN EN 61346-2 | | Q |
| • gemäß DIN EN 81346-2 | | Q |

| allgemeine Produktzulassung | | Konformitätserklärung | Prüfbescheinigungen | | Schiffbau |
|---|---|---|---|---|---|
| CCC | VDE | EG-Konf. | sonstig | spezielle Prüfbescheinigungen | ABS |

| Schiffbau | | | | | sonstiges |
|---|---|---|---|---|---|
| BUREAU VERITAS | GL | LRS | PRS | RMRS | Umweltbestätigung |

| sonstiges |
|---|
| sonstig |

## Weitere Informationen

**Industry Mall (Online-Bestellsystem)**
https://mall.industry.siemens.com/mall/de/de/Catalog/product?mlfb=3WL1232-3FB46-4GG4

**Service&Support (Handbücher, Betriebsanleitungen, Zertifikate, Kennlinien, FAQs,…)**
http://support.automation.siemens.com/WW/view/de/3WL1232-3FB46-4GG4/all


Änderungen vorbehalten
© Copyright Siemens

**Bilddatenbank (Produktfotos, 2D-Maßzeichnungen, 3D-Modelle, Geräteschaltpläne, …)**
http://www.automation.siemens.com/bilddb/cax_de.aspx?mlfb=3WL1232-3FB46-4GG4

**CAx-Online-Generator**
http://www.siemens.com/cax

**Ausschreibungstexte (Leistungsverzeichnisse)**
http://www.siemens.de/ausschreibungstexte

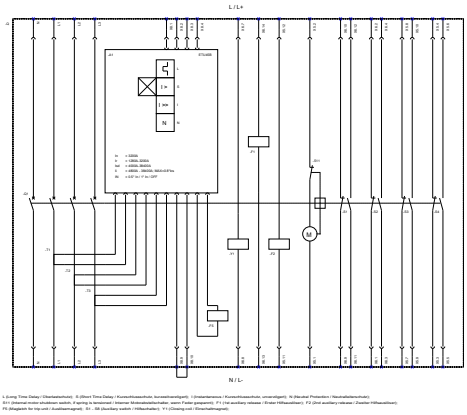


**letzte Änderung:** 28.02.2017


Änderungen vorbehalten
© Copyright Siemens