KWH 16 R

Kurzinformation

Kombi-Wandstutzen, DN 160, Außenluft rechts, passend zu MaicoTherm DN 125

Einsatzbeispiele

Einfamilienhaus, Mehrfamilienhaus, Neubau, Sanierung

Artikelnummer	0152.0060

Technische Daten

Ausführung	Rechtsausführung
Luftrichtung	Be- und Entlüftung
Einbauort	Außenwand
Material	Edelstahl (V2A)
Gewicht	2 kg
Nennweite	160 mm
Breite x Höhe x Tiefe	415 x 232 x 100 mm
Sortiment	K
EAN	4012799520603

Maße [mm]

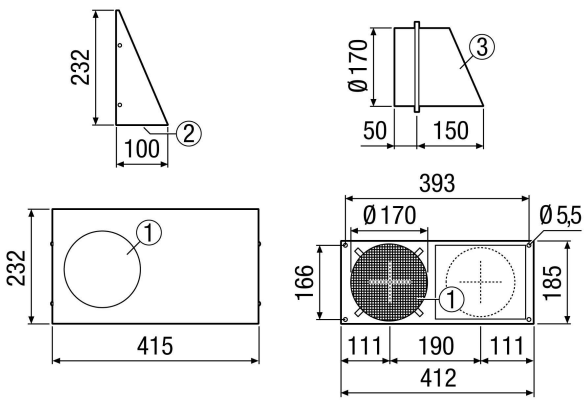

① Fortluft
② Außenluft
③ Stutzen mit Gefälle