(391 559)

Abbildung unverbindlich

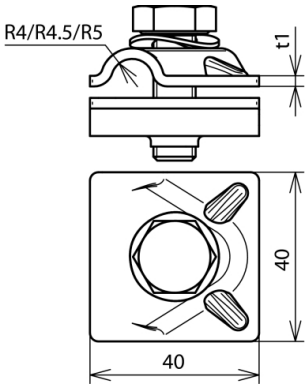

Art.-Nr.	391 559
Werkstoff Klemme	NIRO
Klemmbereich Rd	10 mm
Materialstärke (t1 / t2)	2,5 mm
Schraube	M10x35 mm
Werkstoff Schraube/Mutter	NIRO
Normenbezug	DIN EN 50164-1
Gewicht	100 g
Zolltarifnummer	85389099
GTIN (EAN)	4013364087088
VPE	50 Stk.

Änderungen in Form und Technik, bei Maßen, Gewichten und Werkstoffen behalten wir uns im Sinne des Fortschrittes der Technik vor. Die Abbildungen sind unverbindlich.

© DEHN + SÖHNE GmbH + Co. KG · Hans-Dehn-Str. 1 · Postfach 1640 · D-92306 Neumarkt · Tel. +499181 906-0 · www.dehn.de

✔, : Geprüft NEU: Neu !: Auslaufmodell