Datenblatt

Bestell-Nr.: 724

Schutzkontakt-Wandsteckdose gerade

EAN/Stück	**4024941007245**
Ampere	**16A**
Polzahl	**3p (2P+PE)**
Uhrzeitstellung	
Spannung	**250V**
Frequenz	**Wechselstrom (AC)**
Schutzart	**IP44**
Kennfarbe	**blau RAL 5015**
Anschlußtechnik	**Kopfschraubenklemme**
Kontakt	**Kontaktträger aus Polyamid, die Kontakte sind Messing vernickelt**
Gewicht/Stück	**0,089 kg**
Verpackungseinheit	**20 Stück**
Gehäusematerial	**Polyamid**

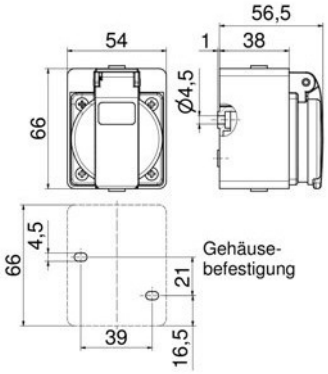

Bals Elektrotechnik GmbH & Co. KG
D-57399 Kirchhundem - Albaum
phone: +49(0)2723/771-0 fax: +49(0)2723/771-177
email: info@bals.com www.bals.com

Datum: 16.07.2015