DZQ 30/6 B

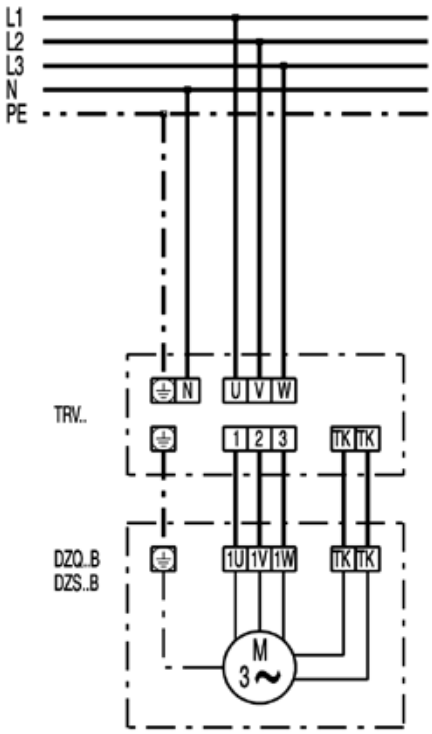

DZQ 30/6 B

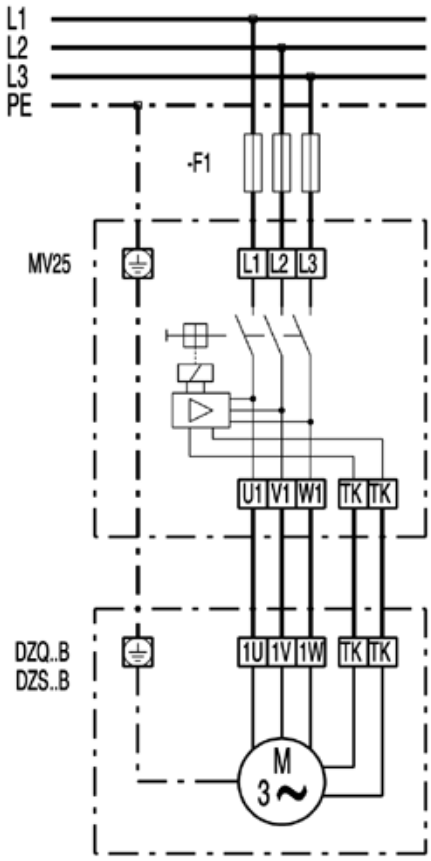
L1
L2
L3
PE
-F1
MV25
L1
L2
L3
U1
V1
W1
TK
TK
DZQ..B
DZS..B
1U
1V
1W
TK
TK
M
3~

DZQ 30/6 B

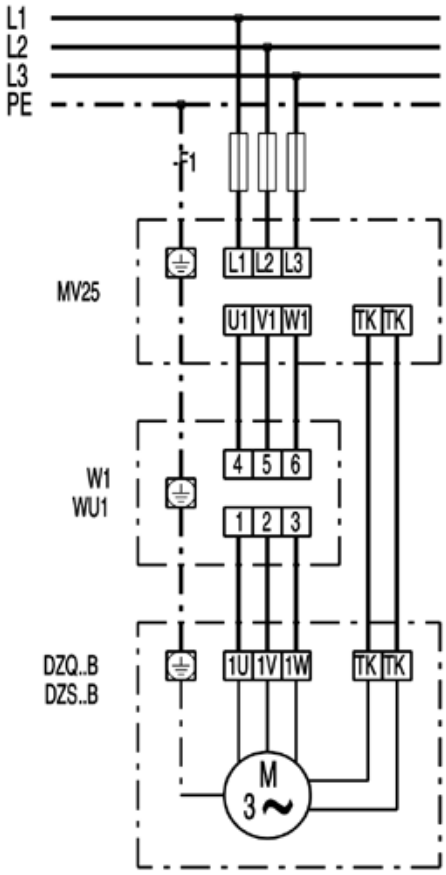
L1
L2
L3
PE
F1
MV25
L1 L2 L3
U1 V1 W1
TK TK
W1
WU1
4 5 6
1 2 3
DZQ..B
DZS..B
1U 1V 1W
TK TK
M
3 ~

DZQ 30/6 B

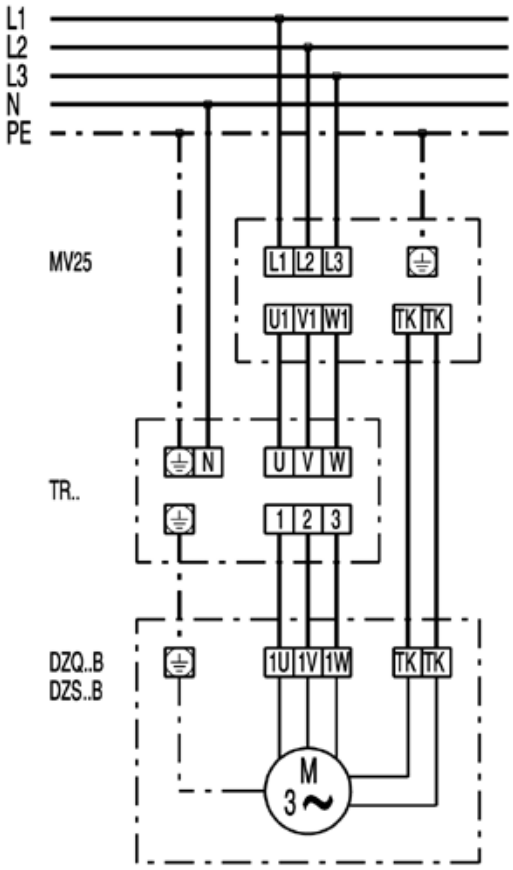
L1
L2
L3
N
PE
MV25
L1 L2 L3
U1 V1 W1
TK TK
TR..
N
U V W
1 2 3
DZQ..B
DZS..B
1U 1V 1W
TK TK
M
3 ~

DZQ 30/6 B

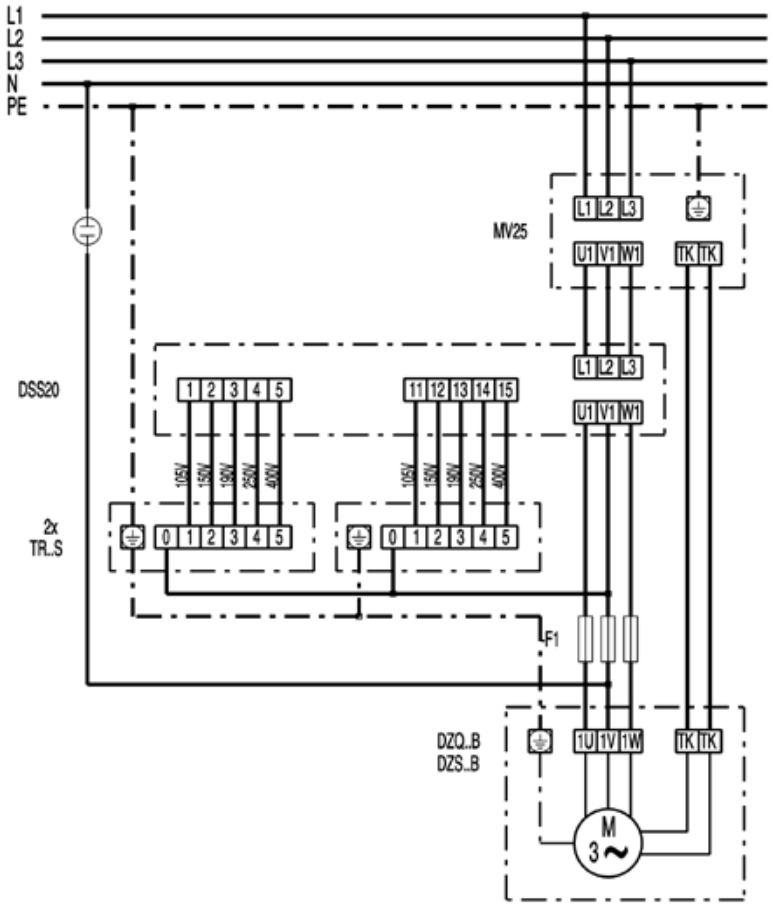
L1
L2
L3
N
PE
MV25
L1 L2 L3
U1 V1 W1
TK TK
DSS20
1 2 3 4 5
11 12 13 14 15
105V 150V 190V 250V 400V
2x
TR..S
0 1 2 3 4 5
F1
DZQ..B
DZS..B
1U 1V 1W
M
3 ~