UK 30 SQ (773 330)

- Erdungs- und Kurzschließvorrichtungen können über den EuK-Konfigurator online zusammengestellt werden

Abbildung unverbindlich

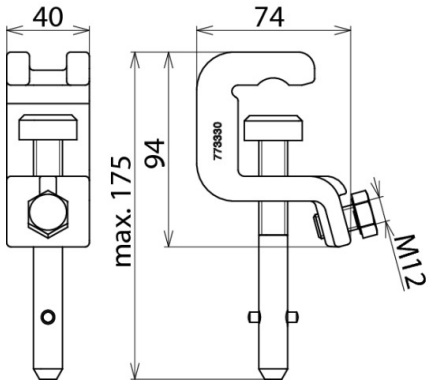

Abbildung unverbindlich

Typ Art.-Nr.	UK 30 SQ 773 330
für Kugelfestpunkt Ø	25 / 30 mm
für T-Anschlussbolzen Halsweite	18 mm
Rd / Fl Klemmbereich	30 mm
für Seilquerschnitt	16 ... 120*) mm^2
max. Kurzschlussstrom I_k 0,5 s	33,5 kA
max. Kurzschlussstrom I_k 1 s	23,7 kA
Gewicht	830 g
Zolltarifnummer	85389099
GTIN (EAN)	4013364057760
VPE	1 Stk.

*) siehe Tabelle Klemmbereich und max. Seilquerschnitt für Universalklemmen

Änderungen in Form und Technik, bei Maßen, Gewichten und Werkstoffen behalten wir uns im Sinne des Fortschrittes der Technik vor. Die Abbildungen sind unverbindlich.

Der max. Kurzschlussstrom muss für Klemmen und Erdungs- und Kurzschließseile übereinstimmen!