Induktive Sensoren

BES 516-325-G-E5-C-S49
Bestellcode: BES00PZ

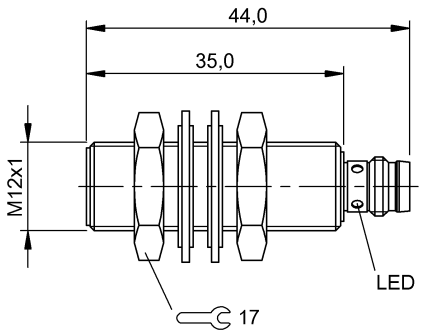

Allgemeine Merkmale

Grundnorm	IEC 60947-5-2
Zulassung/Konformität	CE UKCA cULus WEEE

Anzeige/Bedienung

Betriebsspannungsanzeige	nein
Funktionsanzeige	ja

Elektrische Merkmale

Ausgangswiderstand Ra	33.0 kOhm + D
Bemessungsbetriebsspannung Ue DC	24 V
Bemessungsbetriebsstrom Ie	200 mA
Bemessungsisolationsspannung Ui	75 V DC
Bemessungskurzschlussstrom	100 A
Bereitschaftsverzug tv max.	20 ms
Betriebsspannung Ub	10...30 VDC
Gebrauchskategorie	DC-13
Kleinster Betriebsstrom Im	0 mA
Lastkapazität max. bei Ue	0.5 µF
Leerlaufstrom Io max., bedämpft	10 mA
Leerlaufstrom Io max., unbedämpft	3 mA
Reststrom Ir max.	10 µA
Restwelligkeit max. (% von Ue)	15 %
Schaltfrequenz	2500 Hz
Spannungsfall statisch max.	2.5 V

Elektrischer Anschluss

Anschluss	M8x1-Stecker, 3-polig
Kurzschlussschutz	ja
Verpolungssicher	ja
Vertauschmöglichkeit geschützt	ja

Erfassungsbereich/Messbereich

Gesicherter Schaltabstand Sa	3.2 mm
Hysterese H max. (% von Sr)	15.0 %
Nennschaltabstand Sn	4 mm
Realschaltabstand Sr	4 mm
Realschaltabstand Sr, Toleranz	±10 %
Schaltabstandskennzeichen	■■
Temperaturdrift max. (% von Sr)	10 %
Wiederholgenauigkeit max. (% von Sr)	5.0 %

Funktionale Sicherheit

MTTF (40 °C)	830 a

Material

Aktive Fläche, Material	LCP
Gehäusematerial	Messing, nickelfrei beschichtet

Mechanische Merkmale

Abmessung	Ø 12 x 44 mm
Anzugsdrehmoment	10 Nm
Baugröße	M12x1
Einbau	bündig einbaubar

BES 516-325-G-E5-C-S49
Bestellcode: BES00PZ

Schnittstelle

Schaltausgang	PNP Schließer (NO)

Umgebungsbedingungen

EN 60068-2-27, Schock	Halbsinus, 30 g_n, 11 ms
EN 60068-2-6, Vibration	55 Hz, Amplitude 1 mm, 3x30 min
Schutzart	IP67
Umgebungstemperatur	-25...70 °C
Verschmutzungsgrad	3

Zusatztext

Bündig einbaubar: siehe Einbauhinweise für induktive Sensoren mit erhöhtem Schaltabstand 825357.
Nach Beseitigung der Überlast ist der Sensor wieder funktionsfähig.
UL: - Nur zur Verwendung in NFPA 79-Anwendungen - die Adapter für die Feldverkabelung sind vom Hersteller erhältlich. Siehe Herstellerinformationen.
Weitergehende Informationen zu MTTF bzw. B10d siehe MTTF / B10d Zertifikat

Die Angabe des MTTF- / B10d-Wertes stellt keine verbindlichen Beschaffenheits- und/oder Lebensdauerzusagen dar; es handelt sich lediglich um Erfahrungswerte ohne bindenden Charakter. Durch diese Wertangaben wird auch nicht die Verjährungsfrist von Mängelansprüchen verlängert oder sonst in irgend einer Form beeinflusst..

Connector Drawings
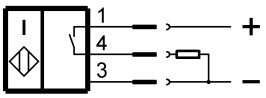
Wiring Diagrams