Produktdatenblatt: Kreuzstücke für ober- und unterirdische Verbindungen

(319 202)

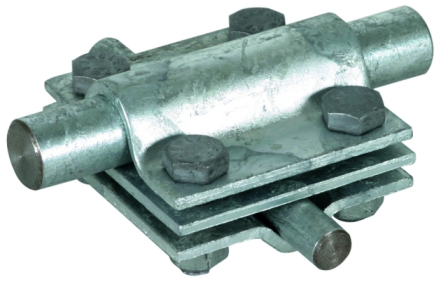

Abbildung unverbindlich

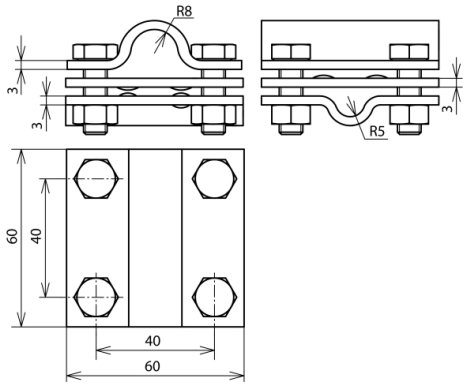

Art.-Nr.	319 202
Werkstoff Klemme	St/tZn
Klemmbereich Rd / Rd	8-10 / 16 mm
Klemmbereich Rd / Fl	16 / 30 mm
Schraube	M8x25 mm
Werkstoff Schraube/Mutter	St/tZn
Abmessung	60x60x3 mm
Normenbezug	DIN EN 50164-1
Gewicht	333 g
Zolltarifnummer	85389099
GTIN (EAN)	4013364024526
VPE	25 Stk.

Test

Änderungen in Form und Technik, bei Maßen, Gewichten und Werkstoffen behalten wir uns im Sinne des Fortschrittes der Technik vor. Die Abbildungen sind unverbindlich.

© DEHN + SÖHNE GmbH + Co. KG · Hans-Dehn-Str. 1 · Postfach 1640 · D-92306 Neumarkt · Tel. +499181 906-0 · www.dehn.de

✔, : Geprüft NEU: Neu !: Auslaufmodell