Produktdatenblatt: Flachbandhalter mit Druckstück

(277 240)

Abbildung unverbindlich

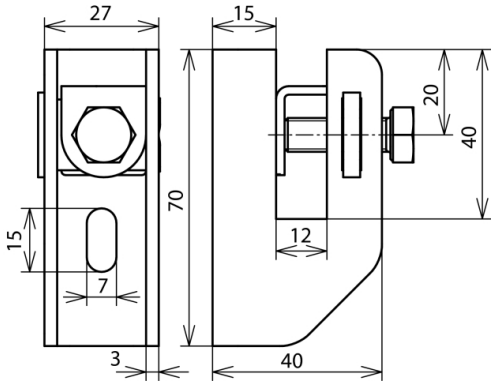

Art.-Nr.	277 240
Werkstoff Leitungshalter	St/tZn
Wandabstand	15 mm
Befestigung	7x15 mm
Schlitzbreite	12 mm
Schraube	M8x25 mm
Werkstoff Schraube	NIRO
Normenbezug	DIN EN 50164-4
Gewicht	167 g
Zolltarifnummer	85389099
GTIN (EAN)	4013364022577
VPE	25 Stk.

Änderungen in Form und Technik, bei Maßen, Gewichten und Werkstoffen behalten wir uns im Sinne des Fortschrittes der Technik vor. Die Abbildungen sind unverbindlich.