Produktdatenblatt: Flachbandhalter mit Druckstück

(277 239)

Abbildung unverbindlich

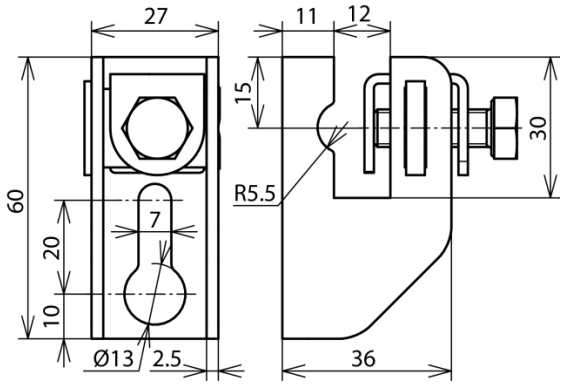

Art.-Nr.	277 239
Werkstoff Leitungshalter	NIRO
Wandabstand	11 mm
Befestigung	Ø13 und 7x20 mm
Schlitzbreite	12 mm
Schraube	M8x25 mm
Werkstoff Schraube	NIRO
Normenbezug	DIN EN 50164-4
Gewicht	117 g
Zolltarifnummer	85389099
GTIN (EAN)	4013364111004
VPE	25 Stk.

Änderungen in Form und Technik, bei Maßen, Gewichten und Werkstoffen behalten wir uns im Sinne des Fortschrittes der Technik vor. Die Abbildungen sind unverbindlich.