Produktdatenblatt: Leitungshalter mit Überleger und Abdeckbund

(275 113)

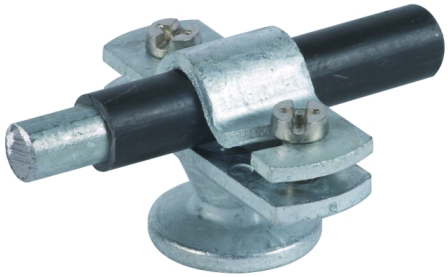

Abbildung unverbindlich

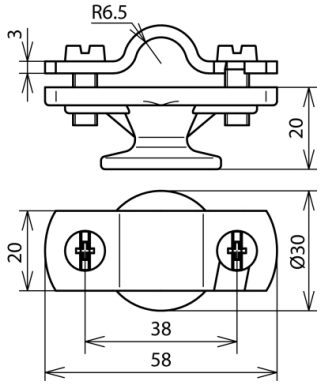

Art.-Nr.	275 113
Leitungshalter Aufnahme Rd	13 mm
Gewinde Leitungshalter	M8
Bauhöhe Leitungshalter	20 mm
Werkstoff Überleger	St/tZn
Werkstoff Unterteil	ZG
Gewicht	82 g
Zolltarifnummer	85389099
GTIN (EAN)	4013364095816
VPE	50 Stk.

Änderungen in Form und Technik, bei Maßen, Gewichten und Werkstoffen behalten wir uns im Sinne des Fortschrittes der Technik vor. Die Abbildungen sind unverbindlich.