(410 112)

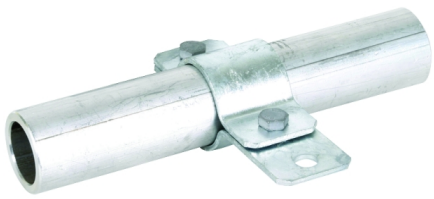

Abbildung unverbindlich

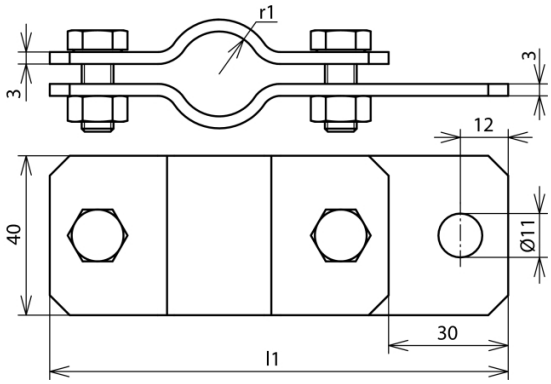

Art.-Nr.	410 112
Klemmbereich Rohr Ø	48,3 (1 $^{1}/_{2}$") mm
Werkstoff	St/tZn
Schraube	M8x20 mm
Werkstoff Schraube/Mutter	St/tZn
Abmessung (l1 x r1)	140,5x24 mm
Normenbezug	DIN EN 50164-1
Gewicht	296 g
Zolltarifnummer	85389099
GTIN (EAN)	4013364026278
VPE	25 Stk.

Änderungen in Form und Technik, bei Maßen, Gewichten und Werkstoffen behalten wir uns im Sinne des Fortschrittes der Technik vor. Die Abbildungen sind unverbindlich.

© DEHN + SÖHNE GmbH + Co. KG · Hans-Dehn-Str. 1 · Postfach 1640 · D-92306 Neumarkt · Tel. +499181 906-0 · www.dehn.de

✔, : Geprüft NEU: Neu !: Auslaufmodell